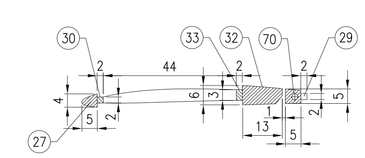

Sección estabilizador horizontal NACA 2412
Cuerda máxima
Escala 1:1

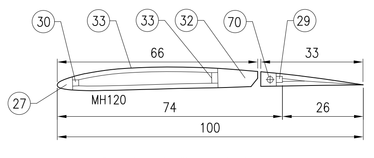

Sección estabilizador horizontal
Cuerda máxima
Escala 1:1

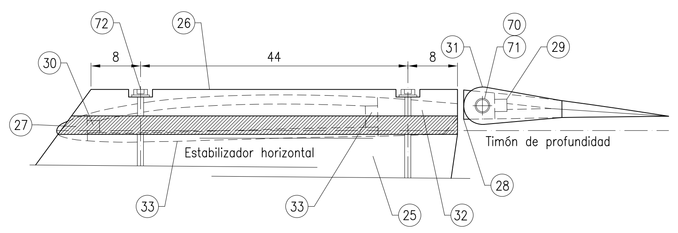

SECCION B–B
Escala 1:2

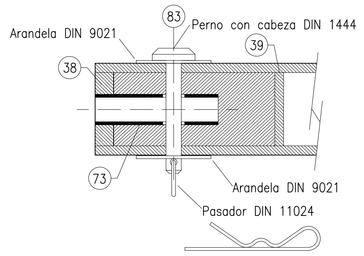

VISTO POR C
Escala 1:2

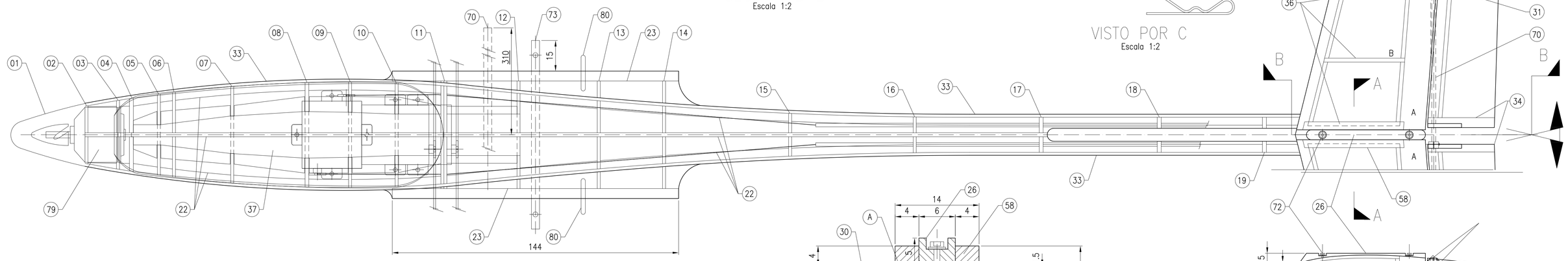

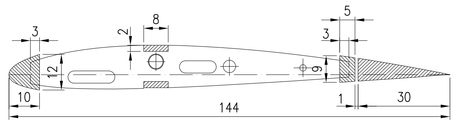

Cuerda máxima
Escala 1:1

NACA 2412
Cuerda máxima
Escala 1:1

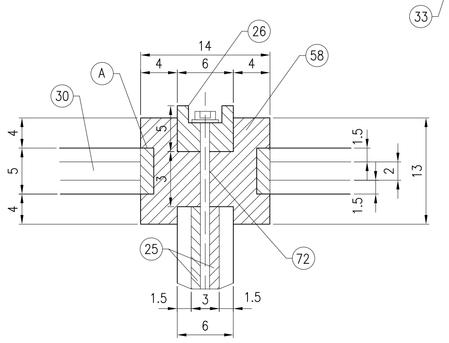

SECCION A–A
Escala 1:3

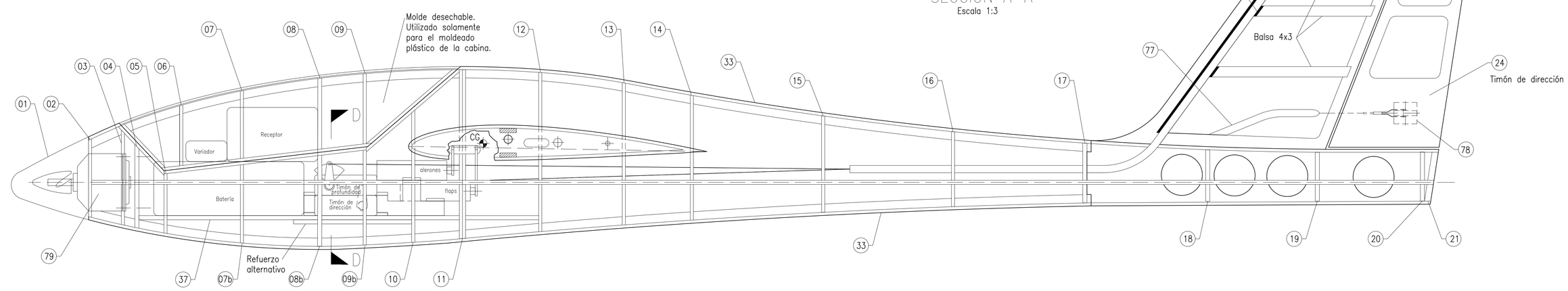

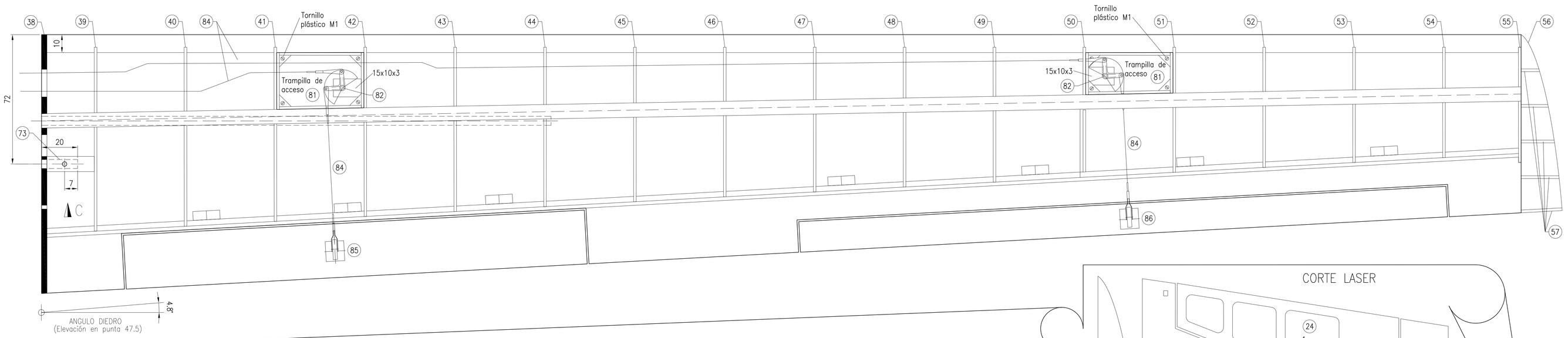

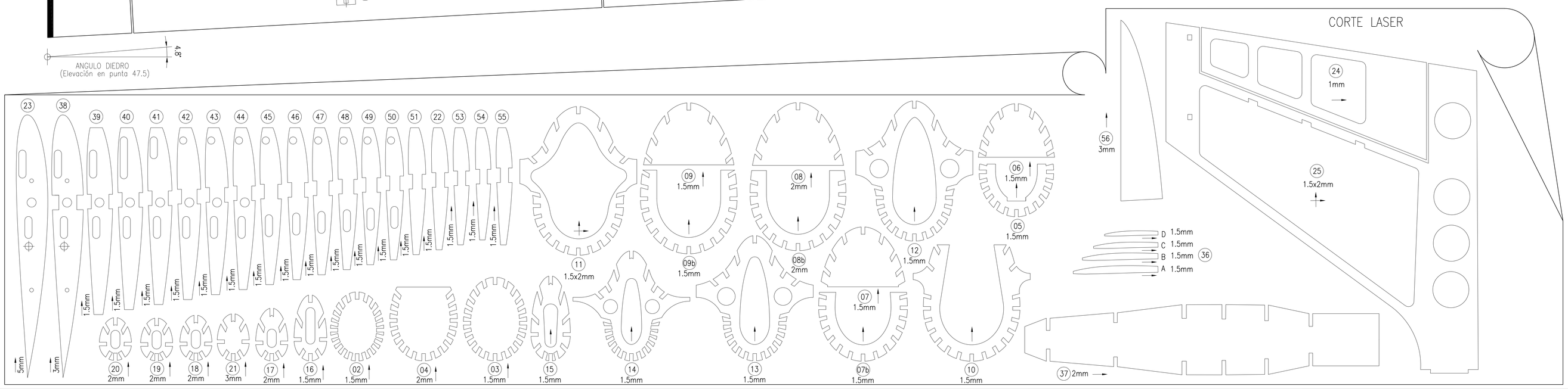

LISTA DE MATERIALES

ITEM	COMPONENTE	DIMENS.	MATERIAL	ESP.	UNID.	ITEM	COMPONENTE	DIMENS.	MATERIAL	ESP.	UNID.
01	Carenado (Cono de morro)	ø50	Plástico	n/a	1	70	Barra perforada fibra de carbono	ø3	idem	n/a	1
02–03	Cuadernas del fuselaje	SICL	M. Balsa	1.5	1	71	Barra perforada fibra de carbono	ø2	idem	n/a	1
04	Cuadernas del fuselaje	SICL	M. Balsa	2	1	72	Tornillo con arandelas y tuerca embutida	M1x20	acero	n/a	2
05	Cuadernas del fuselaje	SICL	M. Balsa	1.5	1	73	Tubo metálico	95xø5	Aluminio	1.5	1
06	Cuadernas de cabina	SICL	M. Balsa	1.5	1	74	Mirilla metacrilato transparente	10x10	idem	1	2
07	Cuadernas de cabina	SICL	M. Balsa	1.5	1	75	Horn timón de profundidad	–	Aluminio	–	1
07b	Cuadernas del fuselaje	SICL	M. Balsa	1.5	1	76	Transmisión T.D. (ømax. 3.5mm)	–	Plástico	–	1
08	Cuadernas de cabina	SICL	M. Balsa	2	1	77	Transmisión T.P. (ømax. 3.5mm)	–	Plástico	–	1
08b	Cuadernas del fuselaje	SICL	M. Balsa	2	1	78	Horn T.D.	–	Plástico	–	1
09	Cuadernas de cabina	SICL	M. Balsa	1.5	1	79	Motor	según espc.	–	–	1
09b–10	Cuadernas del fuselaje	SICL	M. Balsa	1.5	1	80	Bulón	20xø2	acero	–	2
11	Cuadernas del fuselaje	SICL	M. Balsa	2	1	81	Trampilla	según escala	Balsa	–	2
12–16	Cuadernas del fuselaje	SICL	M. Balsa	1.5	1	82	Articulación angular	ø18	Latón	–	2
17–20	Cuadernas del fuselaje	SICL	M. Balsa	2	1	83	Conjunto según detalle	–	Al	–	2
21	Cuadernas de cabina	SICL	M. Balsa	3	1	84	Transmisión	–	acero	1	4
22	Largueros de cuadrantes	650x4	M. Balsa	2	24	85	Horn flaps	–	Plástico	–	2
23	Fijación Transversal de ala	SICL	M. Balsa	5	2	86	Horn alerones	–	Plástico	–	2
24	Timón de dirección	SICL	M. Balsa	3.5	1						
25	Estabilizador vertical	SICL	M. Balsa	3	1						
26	Listón de ensamblaje E.V.	65x6	M. Balsa	5	1						
27	B.A Estabilizador horizontal	155x9	M. Balsa	5	2						
28	Timón de profundidad	155x5	M. Balsa	5	2						
29–30–33	Asiento de forro	155x2	M. Balsa	2	2						
31	Bisagra prefabricada de horns	20x6	M. Balsa	2	6						
32	Larguero del E.H.	155x13	M. Balsa	6	2						
33	Forro general (tiras)	650	M. Balsa	1.5	2						
34	Trasversal del T.P.	35x5	M. Balsa	5	4						
35	Trasversal del E.H.	SICL	M. Balsa	5	2						
36	Trasversales del E.H.	SICL	M. Balsa	1.5	8						
37	Base para electrónica	SICL	M. Balsa	2	1						
38–55	Cuadernas del perfil	SICL	M. Balsa	1.5	2						
56	Punta del perfil	SICL	M. Balsa	3	2						
57	Cartelas de punta	10x25	M. Balsa	1.5	10						
58	Prefabricado	70x14	M. Balsa	13	1						
59											
60											
61											
62											
63											
64											
65											

(SICL) Según Indicación Para Corte Laser (n/a) No aplicable

NOTAS

- El estabilizador vertical 25 así como la cuaderna 11, ambas con espesor 3mm se construirán cortando dos chapas en balsa de 1.5mm y pegándolas con la veta cruzada formando un contrachapado.
  Al estabilizador, una vez conformado, se le cerrarán los laterales con chapas no perforadas de 1.5mm
  El grosor total del estabilizador vertical resultará de 6mm
- Al timón de dirección 24 con espesor 1mm se le cerrarán los laterales con chapas cruzadas no perforadas de 1.5mm
  El grosor total del timón resultará de 4mm
- El estabilizador horizontal se construirá con una chapa de balsa de 2mm y se le cerrarán los laterales con chapas cruzadas no perforadas de 1.5mm.
  El grosor total del estabilizador resultará de 5mm.
- Ver sección A–A
- El timón de profundidad se construirá según detalle en la sección B–B

CARACTERISTICAS TECNICAS

Embergadura	1710mm
Cuerda en encastre	1440mm
Cuerda media	122mm
Alargamiento	13.49
Longitud	680mm
Peso máx. teórico	660 gr
Superficie alar	20.00 dm2
Carga alar	32.92 gr x dm2
Calado	1°

SISTEMA ELECTRICO

COMPONENTE	CARACTERISTICAS	PESO (g)
Motor		
Kv motor		
rpm		
Torque		
Voltaje		
Variador	6 canales	15
Receptor	–	
Servos Aler.	Corona CS–239 4.8V/6.2V 300/400mA	22x2
Servos Flaps	–	22x2
Servos F.A.	–	–
Servo T.P.	–	22
Servo T.D.	–	22
Bateria	–	
Hélice	–	
Sensor GPS	FRSKY DC4–10V 160DBm 1Hz (con telemetría)	11.3

Tiempo de vuelo PESO TOTAL:

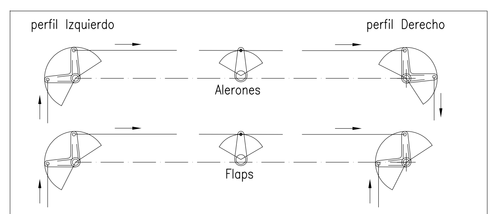

Representación de transmisión para alerones y flaps en una dirección, sobre ambos perfiles.

ISSUED FOR COMMENTS
NOT SUITABLE FOR CONSTRUCTION

AGRADECIMIENTOS:
Este plano se otroga sin fines comerciales ni limitación de tiempo a la disposición de las siguientes entidades:
MILAMPERIOS https://www.milamperios.com/foro/
EL GATO VOLANTE https://gatovolante.wordpress.com/
UNIVERSO DEL AEROMODELISMO https://www.youtube.com/playlist?list=PLdSdnTN9HncBKOXcZBcIc1OGy6oIPWNsG
JOYPLANES https://joyplanes.com/

PARCON COMET S.L.
Division Ingeniería

	Fecha.	Nombre.
Dibujado	08.05.20	Y.V.
Comprobado	10.05.20	Y.V.
Aprobado	13.05.20	Y.V.
Escala 1:1	Plano Nº. 080520–A	

Nombre archivo: ALPINACOBRAL.DWG
Sustituye al: ALPINA12.DWG
Plano original: ALPINA.DWG

PROYECTO: ALPINA COBRAL
DENOMINACION: VELERO–AEROMODELISMO

Este plano es propiedad de PARCON COMET. No puede ser reproducido, utilizado o facilitado a un tercero para su utilización sin previa autorización por escrito, excepto en ejecución de una

MODIFICACIONES

Letra	Descripción	Fecha	Nombre
A	COMMENTS	14.05.20	Y.V.

FORMATO DIN A0